kolpa·san

Quat 2022

Tamia 140, 150, 160, 170

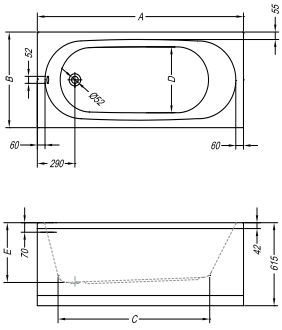

Tamia 140/S

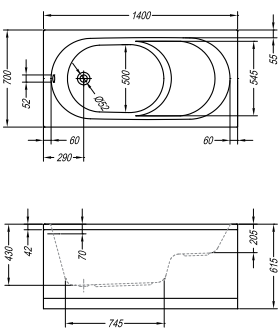

	A	B	C	D	E	Объем
Tamia **140/S**	1400	700	745	500	430	135
Tamia **140**	1400	700	1000	480	430	155
Tamia **150**	1500	700	1100	480	430	170
Tamia **160**	1600	700	1195	480	430	180
Tamia **170x70**	1700	700	1280	480	440	215
Tamia **170x75**	1700	750	1290	520	440	230
Tamia **180x80**	1800	800	1380	570	440	255

Tamia 180x80
180x180x44(61,5)

Tamia 170x75
170x75x44(61,5)

Tamia 170x70
170x70x44(61,5)

Tamia 160x70
160x70x43(61,5)

Tamia 150x70
150x70x43(61,5)

Tamia 140x70
140x70x43(61,5)

Tamia 140x70/S
140x70x43(61,5)

Панель 180, 170, 160, 150, 140

Боковая панель 80, 75, 70

Каркас

Слив перелив

Крепление ФП

Крепление БП

QUAT AIR

Tamia 180x80
Tamia 170x75
Tamia 170x70
Tamia 160x70
Tamia 150x70
Tamia 140x70

Собранная ванна на каркасе со сливом-переливом, аэромассаж (10 AERO-JET), пневмоуправление

QUAT OPTIMA

Tamia 180x80
Tamia 170x75
Tamia 170x70
Tamia 160x70
Tamia 150x70
Tamia 140x70

Собранная ванна на каркасе со сливом-переливом, пневматическое управление (комби-кнопка), гидромассажная система (6 форсунок MIDI-JET), спинной массаж (4 форсунок MICRO-JET), ножной массаж (2 форсунок MICRO-JET).

QUAT SUPERIOR

Tamia 180x80
Tamia 170x75
Tamia 170x70
Tamia 160x70
Tamia 150x70
Tamia 140x70

Собранная ванна на каркасе со сливом-переливом, пневматическое управление (комби-кнопка), гидромассажная система (6 форсунок MIDI-JET) спинной массаж (4 форсунок MICRO-JET), аэромассажная система (10 форсунок AERO-JET) ножной массаж (2 форсунок MICRO-JET).

Подголовники для ванн

Хромированные ручки для ванн

Пластиковый бордюр для ванн

Ручки белые или серые

Слив-перелив с наполнением

Шторки для угловых ванн

Шторки для прямоугольных ванн

Врезные смесители

Чистящие средства

Полный ассортимент аксессуаров и товаров для ванной комнаты Вы сможете увидеть в генерльаном каталоге или на сайте www.kolpa-san.ru

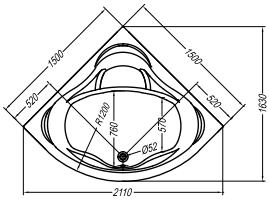

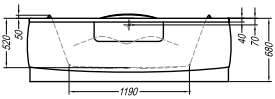

Loco 150

150 x 150 x 52 (68)

Объем: 385 л

Панель

Каркас

Слив перелив

Крепление ФП

QUAT AIR

Собранная ванна на каркасе со сливом-переливом, аэромассаж (10 AERO-JET), пневмоуправление

QUAT OPTIMA

Собранная ванна на каркасе со сливом-переливом, пневматическое управление (комби-кнопка), гидромассажная система (6 форсунок MIDI-JET), спинной массаж (4 форсунок MICRO-JET), ножной массаж (2 форсунок MICRO-JET).

QUAT SUPERIOR

Собранная ванна на каркасе со сливом-переливом, пневматическое управление (комби-кнопка), гидромассажная система (6 форсунок MIDI-JET) спинной массаж (4 форсунок MICRO-JET), аэромассажная система (10 форсунок AERO-JET) ножной массаж (2 форсунок MICRO-JET).

Подголовники для ванн

Хромированные ручки для ванн

Пластиковый бордюр для ванн

Ручки белые или серые

Слив-перелив с наполнением

Шторки для угловых ванн

Шторки для прямоугольных ванн

Врезные смесители

Чистящие средства

Полный ассортимент аксессуаров и товаров для ванной комнаты Вы сможете увидеть в генерльаном каталоге или на сайте www.kolpa-san.ru

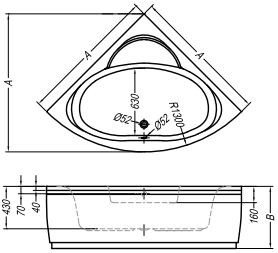

Royal 140
140 x 140 x 42 (64)

Royal 130
130 x 130 x 43 (64)

Royal 120
120 x 120 x 43 (64)

Панель 140, 130, 120

Каркас

Слив перелив

Крепление ФП

	A	*B*	*Объем*
Royal **140**	*1400*	*640*	*280*
Royal **130**	*1300*	*640*	*220*
Royal **120**	*1200*	*640*	*180*

QUAT AIR

- Royal 140
- Royal 130
- Royal 120

Собранная ванна на каркасе со сливом-переливом, аэромассаж (10 AERO-JET), пневмоуправление

QUAT OPTIMA

- Royal 140
- Royal 130
- Royal 120

Собранная ванна на каркасе со сливом-переливом, пневматическое управление (комби-кнопка), гидромассажная система (6 форсунок MIDI-JET), спинной массаж (4 форсунок MICRO-JET), ножной массаж (2 форсунок MICRO-JET).

QUAT SUPERIOR

- Royal 140
- Royal 130
- Royal 120

Собранная ванна на каркасе со сливом-переливом, пневматическое управление (комби-кнопка), гидромассажная система (6 форсунок MIDI-JET) спинной массаж (4 форсунок MICRO-JET), аэромассажная система (10 форсунок AERO-JET) ножной массаж (2 форсунок MICRO-JET).

Подголовники для ванн

Хромированные ручки для ванн

Пластиковый бордюр для ванн

Ручки белые или серые

Слив-перелив с наполнением

Шторки для угловых ванн

Шторки для прямоугольных ванн

Врезные смесители

Чистящие средства

Полный ассортимент аксессуаров и товаров для ванной комнаты Вы сможете увидеть в генерльаном каталоге или на сайте www.kolpa-san.ru

левая (L)

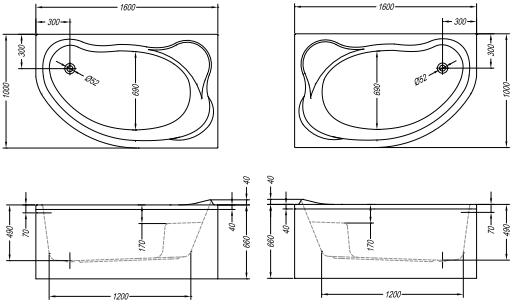

правая(D)

Amadis 160 -L, -D
(левая/правая)

160 x 100 x 49 (66)
Объем: 300 л

Панель
Каркас
Слив перелив
Крепление ФП

QUAT AIR

Собранная ванна на каркасе со сливом-переливом, аэромассаж (10 AERO-JET), пневмоуправление

QUAT OPTIMA

Собранная ванна на каркасе со сливом-переливом, пневматическое управление (комби-кнопка), гидромассажная система (6 форсунок MIDI-JET), спинной массаж (4 форсунок MICRO-JET), ножной массаж (2 форсунок MICRO-JET).

QUAT SUPERIOR

Собранная ванна на каркасе со сливом-переливом, пневматическое управление (комби-кнопка), гидромассажная система (6 форсунок MIDI-JET) спинной массаж (4 форсунок MICRO-JET), аэромассажная система (10 форсунок AERO-JET) ножной массаж (2 форсунок MICRO-JET).

Подголовники для ванн

Хромированные ручки для ванн

Пластиковый бордюр для ванн

Ручки белые или серые

Слив-перелив с наполнением

Шторки для угловых ванн

Шторки для прямоугольных ванн

Врезные смесители

Чистящие средства

Полный ассортимент аксессуаров и товаров для ванной комнаты Вы сможете увидеть в генерльаном каталоге или на сайте www.kolpa-san.ru

Lulu 170x110

170 x 110 x 53 (71) -L, -D

Объем: 350 л

Lulu 170x100

170 x 100 x 53 (71) -L, -D

Объем: 320 л

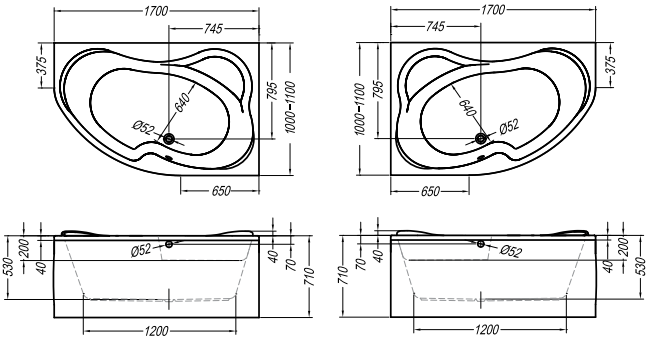

левая (L)

правая (D)

Панель

Каркас

Слив перелив

Крепление ФП

QUAT AIR

Собранная ванна на каркасе со сливом-переливом, аэромассаж (10 AERO-JET), пневмоуправление

QUAT OPTIMA

Собранная ванна на каркасе со сливом-переливом, пневматическое управление (комби-кнопка), гидромассажная система (6 форсунок MIDI-JET), спинной массаж (4 форсунок MICRO-JET), ножной массаж (2 форсунок MICRO-JET).

QUAT SUPERIOR

Собранная ванна на каркасе со сливом-переливом, пневматическое управление (комби-кнопка), гидромассажная система (6 форсунок MIDI-JET) спинной массаж (4 форсунок MICRO-JET), аэромассажная система (10 форсунок AERO-JET) ножной массаж (2 форсунок MICRO-JET).

Подголовники для ванн

Хромированные ручки для ванн

Пластиковый бордюр для ванн

Ручки белые или серые

Слив-перелив с наполнением

Шторки для угловых ванн

Шторки для прямоугольных ванн

Врезные смесители

Чистящие средства

Полный ассортимент аксессуаров и товаров для ванной комнаты Вы сможете увидеть в генерлаьном каталоге или на сайте www.kolpa-san.ru

Sole TP 102 UNI

102 x 140

Для ванн: ROYAL

Профиль: хром
Витраж: прозрачное
закаленное стекло 6 мм

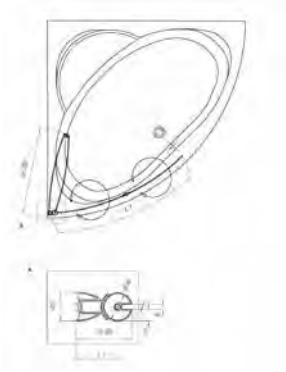

Sole TP 104 UNI

104 x 140

Для ванн: LULU, AMADIS

Профиль: хром
Витраж: прозрачное
закаленное стекло 6 мм

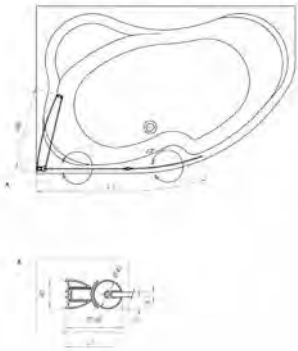

Quat TP 75 K

75 x 140

Для ванн: TAMIA

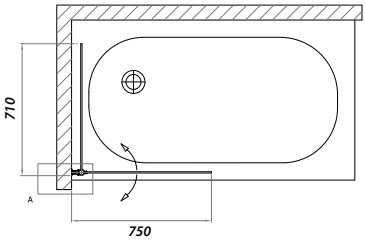

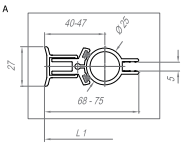

Профиль: хром
Витраж: прозрачное
закаленное
стекло 5 мм

Ocean 80
80 x 80 x 12 (24)

Ocean 90
90 x 90 x 12 (24)

Панель
Каркас
Сифон
Крепление ФП

АКРИЛ

Внутренняя глубина 12 см!
Легкосъёмная панель для простого доступа к сифону

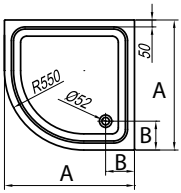

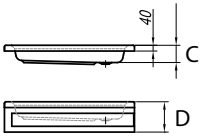

	A	B	C	D
Ocean **80**	800	200	120	240
Ocean **90**	900	200	120	240

ECO QUAT TKP 80
80 x 80 x 185

ECO QUAT TKP 90
90 x 90 x 185

Для душевых поддонов OCEAN

Профиль: хром
Витраж: прозрачное закаленное стекло 5 мм

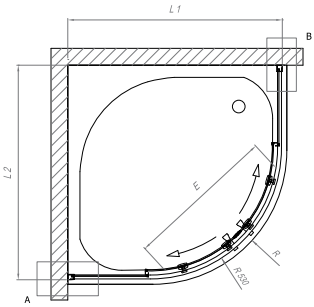

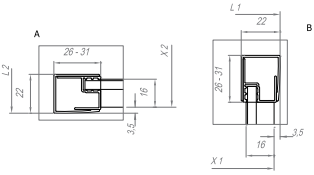

			L1	L2	X1	X2		E
ECO QUAT TKP **80**			78-78,5	78-78,5	78-78,5	78-78,5	185	45
ECO QUAT TKP **90**			88-88,5	88-88,5	88-88,5	88-88,5	185	57

Pearl 80
80 x 80 x 12 (24)

Pearl 90
90 x 90 x 12 (24)

Панель
Каркас
Сифон
Крепление ФП

АКРИЛ

Внутренняя глубина 12 см!
Легкосъёмная панель для простого доступа к сифону

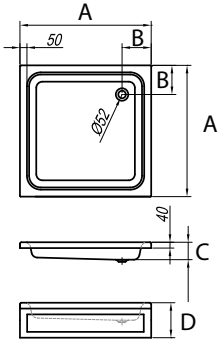

	A	B	C	D
Pearl **80**	800	200	120	240
Pearl **90**	900	200	120	240

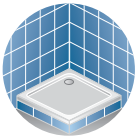

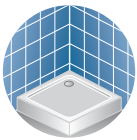

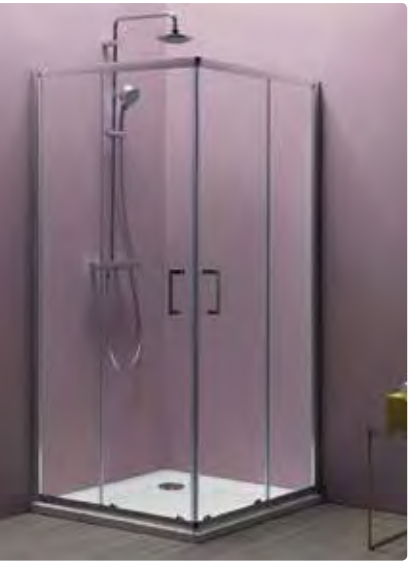

ECO QUAT TKK 80
80 x 80 x 185

ECO QUAT TKK 90
90 x 90 x 185

Для душевых поддонов PEARL

Профиль: хром
Витраж: прозрачное закаленное стекло 5 мм

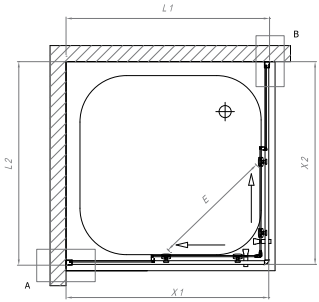

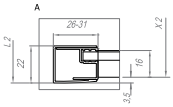

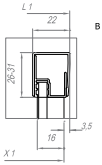

			L1		E
ECO QUAT TKK **80**			78-78,5	185	42
ECO QUAT TKK **90**			88-88,5	185	54

ECO QUAT TKK 80 BLACK
80 x 80 x 185

ECO QUAT TKK 90 BLACK
90 x 90 x 185

Для душевых поддонов OCEAN

Профиль: BLACK
Витраж: прозрачное закаленное стекло 5 мм

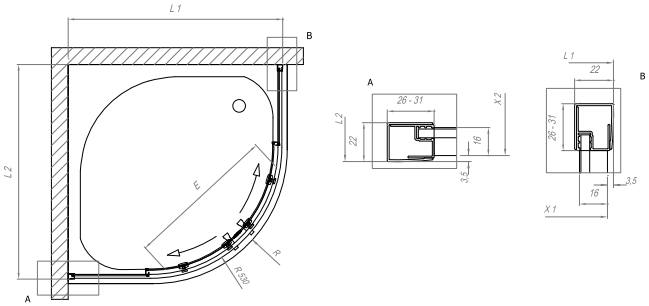

			L1	L2	X1	X2		E
ECO QUAT TKP **80 BLACK**			78-78,5	78-78,5	78-78,5	78-78,5	185	45
ECO QUAT TKP **90 BLACK**			88-88,5	88-88,5	88-88,5	88-88,5	185	57

ECO QUAT TKK 80 BLACK
80 x 80 x 185

ECO QUAT TKK 90 BLACK
90 x 90 x 185

Для душевых поддонов PEARL

Профиль: BLACK
Витраж: прозрачное закаленное стекло 5 мм

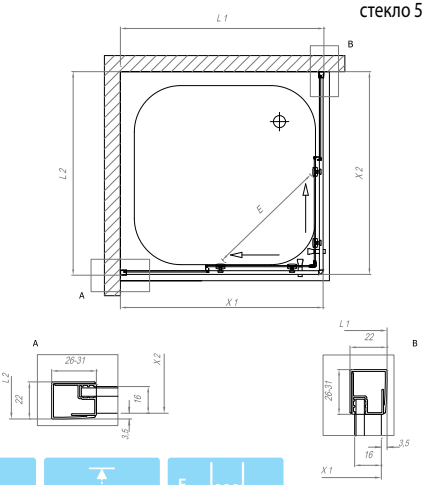

			L1		E
ECO QUAT TKK **80 BLACK**			78-78,5	185	42
ECO QUAT TKK **90 BLACK**			88-88,5	185	54

Карнизы изготовливаются из нержавеющей стали AISI 201, AISI 304 в соответствии с требованиями настоящих технических условий по технологической документации (ТУ 25.99.11-001-96113170-2018)

Артикул	Наименование	цвет	размер
3750000	Карниз для ванны прямой 140	хром	1400
3750001	Карниз для ванны прямой 150	хром	1500
3750002	Карниз для ванны прямой 160	хром	1600
3750003	Карниз для ванны прямой 170	хром	1700
3750004	Карниз для ванны прямой 180	хром	1800
3750005	Карниз для ванны г-образный 140*70	хром	1400x700
3750006	Карниз для ванны г-образный 150*70	хром	1500x700
3750007	Карниз для ванны г-образный 160*70	хром	1600x700
3750008	Карниз для ванны г-образный 170*70	хром	1700x700
3750009	Карниз для ванны г-образный 170*75	хром	1700x750
3750010	Карниз для ванны г-образный 180*80	хром	1800x800
3750011	Карниз для ванны г-образный 180*90	хром	1800x900
3750012	Карниз для ванны дуга 160*100	хром	1600x1000
3750026	Карниз для ванны дуга 170*100	хром	1700x1000
3750023	Карниз для ванны дуга 170*110	хром	1700x1100
3750013	Карниз для ванны дуга 130*130	хром	1300x1300
3750014	Карниз для ванны дуга 140*140	хром	1400x1400
3750015	Карниз для ванны дуга 150*150	хром	1500x1500
3750016	Карниз для ванны дуга 120*120	хром	1200x1200
3750017	Карниз для ванны дуга 150*950	хром	1500x950
3750018	Карниз дуга 80*80	хром	800x800
3750019	Карниз дуга 90*90	хром	900x900

Универсальные ножки для прямоугольных ванн

Артикул	Наименование	Цвет	Размер
4100020	Каркас MINI 70 STRING, TAMIA	черный	620 мм

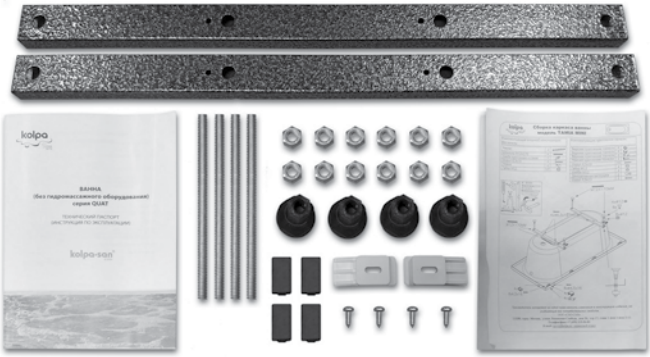

kolpa·san® by KOLPA

QUAT

Ванны торговой марки **kolpa-san** изготавливаются только из 100% акрилового листа.

Все ванны комплектуются только оригинальным гидромассажным оборудованием koller, чей опыт производства насчитывает более чем 30 лет.

Гарантия на ванны **kolpa-san** – 10 лет, гарантия на гидромассаж гидроммассажное оборудование – 2 года.

KOLLER INTERNATIONAL GROUP

Пневматическое управление (комби - кнопка) с регулятором подачи воздуха в гидросистему

Аэромассажная форсунка.

Гидрмассажная форсунка.

Форсунка MICRO-JET

Ножной массаж 2 форсунки MICRO-JET

Спинной массаж 4 форсунки MICRO-JET

Представительство в России
ООО «СЛО-САН»
МЦ «ROOMER» ст. м. Автозаводская
115280, г. Москва,
ул. Ленинская Слобода, д. 26, стр. 17

Тел./Факс:
+8 800 500 56 83
+7 495 215 56 83
info@kolpa.su
www.kolpa.si
www.kolpa-san.ru