kolpa·san®
by KOLPA

QUAT

10
гарантия
10 лет

-10 лет; ванны, поддоны

2
гарантия
2 года

-2 года; душевые шторки, массажное оборудование

2021

www.kolpa.si

www.kolpa-san.ru

Tamia 140, 150, 160, 170

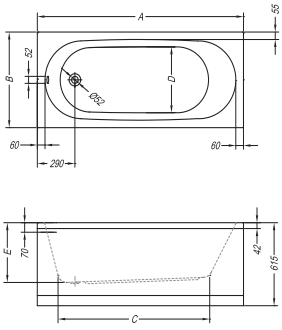

Tamia 140/S

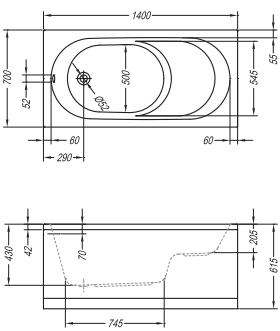

	A	B	C	D	E	Объем
Tamia **140/S**	1400	700	745	500	430	135
Tamia **140**	1400	700	1000	480	430	155
Tamia **150**	1500	700	1100	480	430	170
Tamia **160**	1600	700	1195	480	430	180
Tamia **170x70**	1700	700	1280	480	440	215
Tamia **170x75**	1700	750	1290	520	440	230
Tamia **180x80**	1800	800	1380	570	440	255

Tamia 180x80 180x180x44(61,5)	**259, -**
Tamia 170x75 170x75x44(61,5)	**249, -**
Tamia 170x70 170x70x44(61,5)	**239, -**
Tamia 160x70 160x70x43(61,5)	**229, -**
Tamia 150x70 150x70x43(61,5)	**219, -**
Tamia 140x70 140x70x43(61,5)	**199, -**
Tamia 140x70/S 140x70x43(61,5)	**199, -**
Панель 180, 170, 160, 150, 140	**93, -**
Боковая панель 80, 75, 70	**59, -**
Каркас	**42, -**
Слив перелив	**29, -**
Крепление ФП	**18, -**
Крепление БП	**11, -**

QUAT AIR

Tamia 180x80	743, -
Tamia 170x75	733, -
Tamia 170x70	729, -
Tamia 160x70	719, -
Tamia 150x70	703, -
Tamia 140x70	683, -

Собранная ванна на каркасе со сливом-переливом, аэромассаж (10 AERO-JET), пневмоуправление

QUAT STANDART

Tamia 180x80	754, -
Tamia 170x75	744, -
Tamia 170x70	734, -
Tamia 160x70	724, -
Tamia 150x70	714, -
Tamia 140x70	694, -

Собранная ванна на каркасе со сливом-переливом, пневматическое управление (комби-кнопка с регулировкой подачи воздуха в систему), гидромассажная система (6 форсунок MIDI-JET).

QUAT OPTIMA

Tamia 180x80	842, -
Tamia 170x75	832, -
Tamia 170x70	822, -
Tamia 160x70	812, -
Tamia 150x70	802, -
Tamia 140x70	782, -

Собранная ванна на каркасе со сливом-переливом, пневматическое управление (комби-кнопка), гидромассажная система (6 форсунок MIDI-JET), спинной массаж (4 форсунок MICRO-JET), ножной массаж (2 форсунок MICRO-JET).

QUAT SUPERIOR

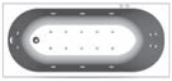

Tamia 180x80	1216, -
Tamia 170x75	1206, -
Tamia 170x70	1196, -
Tamia 160x70	1186, -
Tamia 150x70	1176, -
Tamia 140x70	1156, -

Собранная ванна на каркасе со сливом-переливом, пневматическое управление (комби-кнопка), гидромассажная система (6 форсунок MIDI-JET) спинной массаж (4 форсунок MICRO-JET), аэромассажная система (10 форсунок AERO-JET) ножной массаж (2 форсунок MICRO-JET).

Подголовники для ванн

Хромированные ручки для ванн

Пластиковый бордюр для ванн

Ручки белые или серые

Слив-перелив с наполнением

Шторки для угловых ванн

Шторки для прямоугольных ванн

Врезные смесители

Чистящие средства

Полный ассортимент аксессуаров и товаров для ванной комнаты Вы сможете увидеть в генерльаном каталоге или на сайте www.kolpa-san.ru

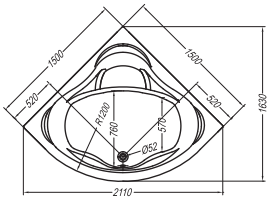

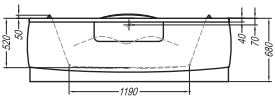

Loco 150

150 x 150 x 52 (68)

Объем: 385 л

389, -

Панель **149, -**

Каркас **42, -**

Слив перелив **29, -**

Крепление ФП **18, -**

QUAT AIR

873, -

Собранная ванна на каркасе со сливом-переливом, аэромассаж (10 AERO-JET), пневмоуправление

QUAT STANDART

884, -

Собранная ванна на каркасе со сливом-переливом, пневматическое управление (комби-кнопка с регулировкой подачи воздуха в систему), гидромассажная система (6 форсунок MIDI-JET).

QUAT OPTIMA

972, -

Собранная ванна на каркасе со сливом-переливом, пневматическое управление (комби-кнопка), гидромассажная система (6 форсунок MIDI-JET), спинной массаж (4 форсунок MICRO-JET), ножной массаж (2 форсунок MICRO-JET).

QUAT SUPERIOR

1346, -

Собранная ванна на каркасе со сливом-переливом, пневматическое управление (комби-кнопка), гидромассажная система (6 форсунок MIDI-JET) спинной массаж (4 форсунок MICRO-JET), аэромассажная система (10 форсунок AERO-JET) ножной массаж (2 форсунок MICRO-JET).

Подголовники для ванн

Хромированные ручки для ванн

Пластиковый бордюр для ванн

Ручки белые или серые

Слив-перелив с наполнением

Шторки для угловых ванн

Шторки для прямоугольных ванн

Врезные смесители

Чистящие средства

Полный ассортимент аксессуаров и товаров для ванной комнаты Вы сможете увидеть в генерлаьном каталоге или на сайте www.kolpa-san.ru

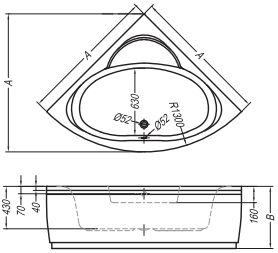

Royal 140 — **329, -**
140 x 140 x 42 (64)

Royal 130 — **319, -**
130 x 130 x 43 (64)

Royal 120 — **309, -**
120 x 120 x 43 (64)

Панель 140, 130, 120	**129, -**
Каркас	**42, -**
Слив перелив	**29, -**
Крепление ФП	**18, -**

	A	*B*	*Объем*
Royal **140**	*1400*	*640*	*280*
Royal **130**	*1300*	*640*	*220*
Royal **120**	*1200*	*640*	*180*

QUAT AIR

Royal 140	813, -
Royal 130	803, -
Royal 120	793, -

Собранная ванна на каркасе со сливом-переливом, аэромассаж (10 AERO-JET), пневмоуправление

QUAT STANDART

Royal 140	824, -
Royal 130	814, -
Royal 120	804, -

Собранная ванна на каркасе со сливом-переливом, пневматическое управление (комби-кнопка с регулировкой подачи воздуха в систему), гидромассажная система (6 форсунок MIDI-JET).

QUAT OPTIMA

Royal 140	912, -
Royal 130	902, -
Royal 120	892, -

Собранная ванна на каркасе со сливом-переливом, пневматическое управление (комби-кнопка), гидромассажная система (6 форсунок MIDI-JET), спинной массаж (4 форсунок MICRO-JET), ножной массаж (2 форсунок MICRO-JET).

QUAT SUPERIOR

Royal 140	1286, -
Royal 130	1276, -
Royal 120	1266, -

Собранная ванна на каркасе со сливом-переливом, пневматическое управление (комби-кнопка), гидромассажная система (6 форсунок MIDI-JET) спинной массаж (4 форсунок MICRO-JET), аэромассажная система (10 форсунок AERO-JET) ножной массаж (2 форсунок MICRO-JET).

Подголовники для ванн

Хромированные ручки для ванн

Пластиковый бордюр для ванн

Ручки белые или серые

Слив-перелив с наполнением

Шторки для угловых ванн

Шторки для прямоугольных ванн

Врезные смесители

Чистящие средства

Полный ассортимент аксессуаров и товаров для ванной комнаты Вы сможете увидеть в генерльаном каталоге или на сайте www.kolpa-san.ru

левая (L)

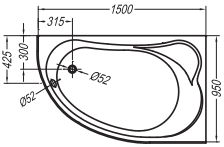

правая(D)

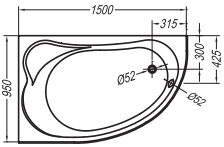

Voice 150 -L, -D

279, -

150 x 95 x 47 (63)
Объем: 240 л

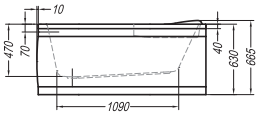

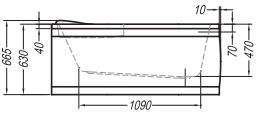

Панель	**126, -**
Каркас	**42, -**
Слив перелив	**29, -**
Крепление ФП	**18, -**

QUAT AIR

763, -

Собранная ванна на каркасе со сливом-переливом, аэромассаж (10 AERO-JET), пневмоуправление

QUAT STANDART

774, -

Собранная ванна на каркасе со сливом-переливом, пневматическое управление (комби-кнопка с регулировкой подачи воздуха в систему), гидромассажная система (6 форсунок MIDI-JET).

QUAT OPTIMA

862, -

Собранная ванна на каркасе со сливом-переливом, пневматическое управление (комби-кнопка), гидромассажная система (6 форсунок MIDI-JET), спинной массаж (4 форсунок MICRO-JET), ножной массаж (2 форсунок MICRO-JET).

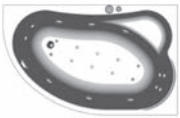

QUAT SUPERIOR

1236, -

Собранная ванна на каркасе со сливом-переливом, пневматическое управление (комби-кнопка), гидромассажная система (6 форсунок MIDI-JET) спинной массаж (4 форсунок MICRO-JET), аэромассажная система (10 форсунок AERO-JET) ножной массаж (2 форсунок MICRO-JET).

Подголовники для ванн

Хромированные ручки для ванн

Пластиковый бордюр для ванн

Ручки белые или серые

Слив-перелив с наполнением

Шторки для угловых ванн

Шторки для прямоугольных ванн

Врезные смесители

Чистящие средства

Полный ассортимент аксессуаров и товаров для ванной комнаты Вы сможете увидеть в генерльаном каталоге или на сайте www.kolpa-san.ru

левая (L)

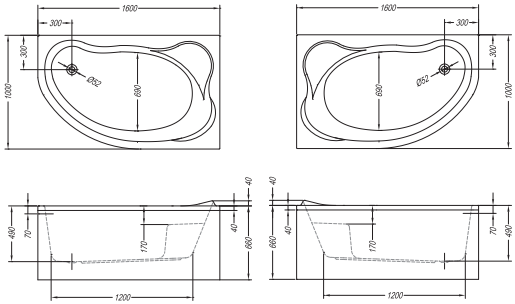

правая(D)

Amadis 160 -L, -D
(левая/правая)

299, -

160 x 100 x 49 (66)
Объем: 300 л

Панель	**143, -**
Каркас	**42, -**
Слив перелив	**29, -**
Крепление ФП	**18, -**

QUAT AIR

783, -

Собранная ванна на каркасе со сливом-переливом, аэромассаж (10 AERO-JET), пневмоуправление

QUAT STANDART

794, -

Собранная ванна на каркасе со сливом-переливом, пневматическое управление (комби-кнопка с регулировкой подачи воздуха в систему), гидромассажная система (6 форсунок MIDI-JET).

QUAT OPTIMA

882, -

Собранная ванна на каркасе со сливом-переливом, пневматическое управление (комби-кнопка), гидромассажная система (6 форсунок MIDI-JET), спинной массаж (4 форсунок MICRO-JET), ножной массаж (2 форсунок MICRO-JET).

QUAT SUPERIOR

1257, -

Собранная ванна на каркасе со сливом-переливом, пневматическое управление (комби-кнопка), гидромассажная система (6 форсунок MIDI-JET) спинной массаж (4 форсунок MICRO-JET), аэромассажная система (10 форсунок AERO-JET) ножной массаж (2 форсунок MICRO-JET).

Подголовники для ванн

Хромированные ручки для ванн

Пластиковый бордюр для ванн

Ручки белые или серые

Слив-перелив с наполнением

Шторки для угловых ванн

Шторки для прямоугольных ванн

Врезные смесители

Чистящие средства

Полный ассортимент аксессуаров и товаров для ванной комнаты Вы сможете увидеть в генерльаном каталоге или на сайте www.kolpa-san.ru

Ручка LULU **33, -**

Lulu 170x110 — 359, -

170 x 110 x 53 (71) -L, -D

Объем: 350 л

Lulu 170x100 — 349, -

170 x 100 x 53 (71) -L, -D

Объем: 320 л

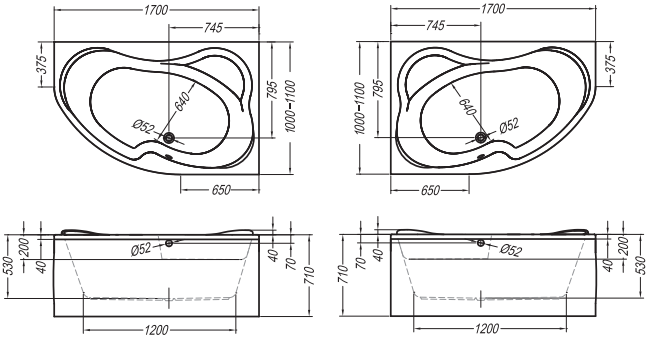

левая (L) **правая (D)**

Панель	**149, -**
Каркас	**42, -**
Слив перелив	**29, -**
Крепление ФП	**18, -**

QUAT AIR

Lulu 170x110	**843, -**
Lulu 170x100	**833, -**

Собранная ванна на каркасе со сливом-переливом, аэромассаж (10 AERO-JET), пневмоуправление

QUAT STANDART

Lulu 170x110	**853, -**
Lulu 170x100	**843, -**

Собранная ванна на каркасе со сливом-переливом, пневматическое управление (комби-кнопка с регулировкой подачи воздуха в систему), гидромассажная система (6 форсунок MIDI-JET).

QUAT OPTIMA

Lulu 170x110	**942, -**
Lulu 170x100	**932, -**

Собранная ванна на каркасе со сливом-переливом, пневматическое управление (комби-кнопка), гидромассажная система (6 форсунок MIDI-JET), спинной массаж (4 форсунок MICRO-JET), ножной массаж (2 форсунок MICRO-JET).

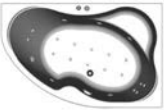

QUAT SUPERIOR

Lulu 170x110	**1316, -**
Lulu 170x100	**1306, -**

Собранная ванна на каркасе со сливом-переливом, пневматическое управление (комби-кнопка), гидромассажная система (6 форсунок MIDI-JET) спинной массаж (4 форсунок MICRO-JET), аэромассажная система (10 форсунок AERO-JET) ножной массаж (2 форсунок MICRO-JET).

Подголовники для ванн

Хромированные ручки для ванн

Пластиковый бордюр для ванн

Ручки белые или серые

Слив-перелив с наполнением

Шторки для угловых ванн

Шторки для прямоугольных ванн

Врезные смесители

Чистящие средства

Полный ассортимент аксессуаров и товаров для ванной комнаты Вы сможете увидеть в генерлаьном каталоге или на сайте www.kolpa-san.ru

149, -

Quat TP 105

105 x 140

Для ванн: **ALBA, ROYAL**

Quat TP 108

108 x 140

Для ванн: **VOICE, AMADIS**

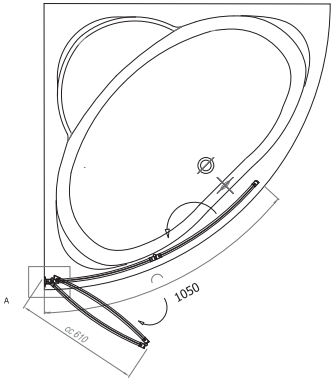

Quat TP 140

135 x 140

Для любых
прямоугольных ванн

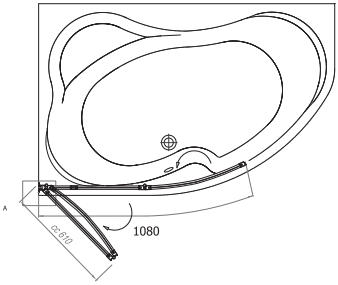

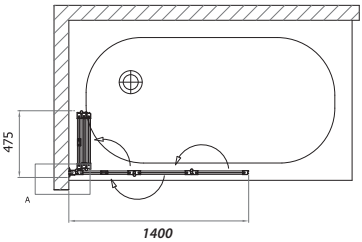

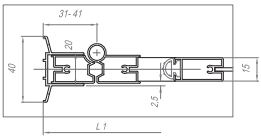

Профиль: белый
Витраж: полистирол

199, -

Quat TP 75 K

75 x 140

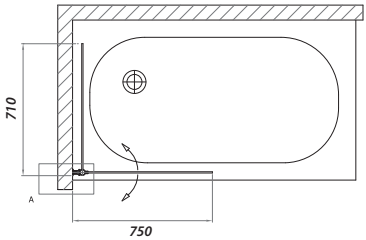

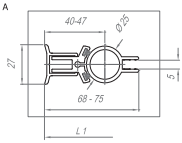

Профиль: хром
Витраж: прозрачное
закаленное
стекло 5 мм

Ocean 80 — **94, -**
80 x 80 x 12 (24)

Ocean 90 — **106, -**
90 x 90 x 12 (24)

Панель	**43, -**
Каркас	**19, -**
Сифон	**17, -**
Крепление ФП	**12, -**

АКРИЛ

Внутренняя глубина 12 см!
Легкосъёмная панель для простого доступа к сифону

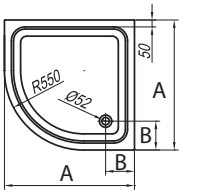

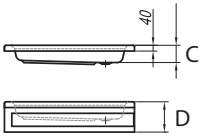

	A	B	C	D
Ocean **80**	800	200	120	240
Ocean **90**	900	200	120	240

ECO QUAT TKP 80 — **285, -**
80 x 80 x 185

ECO QUAT TKP 90 — **295, -**
90 x 90 x 185

Для душевых поддонов OCEAN

Профиль: хром
Витраж: прозрачное закаленное стекло 5 мм

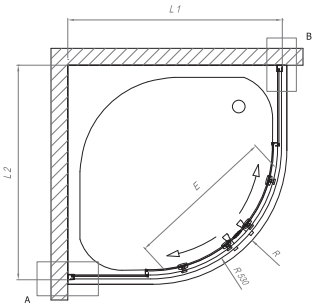

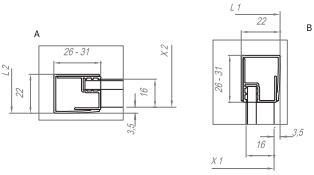

			L1	L2	X1	X2		E
ECO QUAT TKP **80**			78-78,5	78-78,5	78-78,5	78-78,5	185	45
ECO QUAT TKP **90**			88-88,5	88-88,5	88-88,5	88-88,5	185	57

Pearl 80 — **94, -**
80 x 80 x 12 (24)

Pearl 90 — **106, -**
90 x 90 x 12 (24)

Панель	**43, -**
Каркас	**19, -**
Сифон	**17, -**
Крепление ФП	**12, -**

АКРИЛ

Внутренняя глубина 12 см!
Легкосъёмная панель для простого доступа к сифону

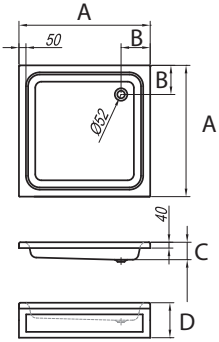

	A	B	C	D
Pearl **80**	800	200	120	240
Pearl **90**	900	200	120	240

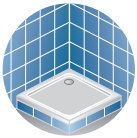

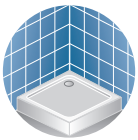

ECO QUAT TKK 80 — **285, -**
80 x 80 x 185

ECO QUAT TKK 90 — **295, -**
90 x 90 x 185

Для душевых поддонов PEARL

Профиль: хром
Витраж: прозрачное закаленное стекло 5 мм

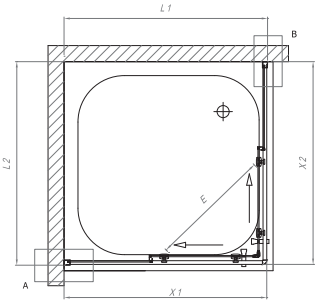

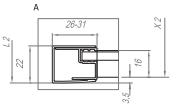

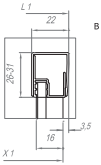

			L1		E
ECO QUAT TKK **80**			78-78,5	185	42
ECO QUAT TKK **90**			88-88,5	185	54

ECO QUAT TKK 80 BLACK
80 x 80 x 185

299, -

Для душевых поддонов OCEAN

ECO QUAT TKK 90 BLACK
90 x 90 x 185

320, -

Профиль: BLACK
Витраж: прозрачное закаленное стекло 5 мм

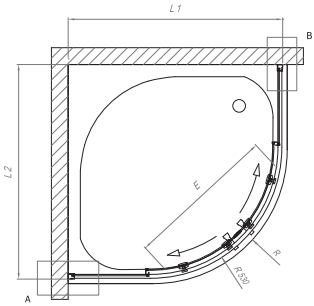

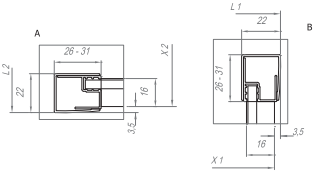

			L1	L2	X1	X2		E
ECO QUAT TKP **80 BLACK**			78-78,5	78-78,5	78-78,5	78-78,5	185	45
ECO QUAT TKP **90 BLACK**			88-88,5	88-88,5	88-88,5	88-88,5	185	57

ECO QUAT TKK 80 BLACK
80 x 80 x 185

299, -

Для душевых поддонов PEARL

ECO QUAT TKK 90 BLACK
90 x 90 x 185

320, -

Профиль: BLACK
Витраж: прозрачное закаленное стекло 5 мм

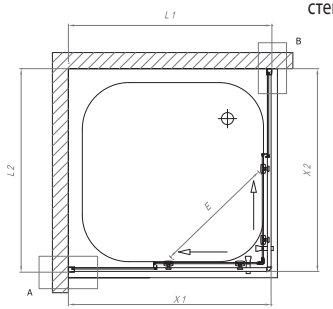

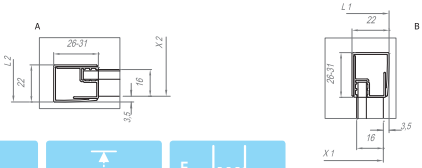

			L1		E
ECO QUAT TKK **80 BLACK**			78-78,5	185	42
ECO QUAT TKK **90 BLACK**			88-88,5	185	54

Карнизы изготовливаются из нержавеющей стали AISI 201, AISI 304 в соответствии с требованиями настоящих технических условий по технологической документации (ТУ 25.99.11-001-96113170-2018)

Артикул	Наименование	цвет	размер	РРЦ €
3750000	Карниз для ванны прямой 140	хром	1400	22
3750001	Карниз для ванны прямой 150	хром	1500	23
3750002	Карниз для ванны прямой 160	хром	1600	24
3750003	Карниз для ванны прямой 170	хром	1700	25
3750004	Карниз для ванны прямой 180	хром	1800	25
3750005	Карниз для ванны г-образный 140*70	хром	1400x700	33
3750006	Карниз для ванны г-образный 150*70	хром	1500x700	34
3750007	Карниз для ванны г-образный 160*70	хром	1600x700	35
3750008	Карниз для ванны г-образный 170*70	хром	1700x700	36
3750009	Карниз для ванны г-образный 170*75	хром	1700x750	36
3750010	Карниз для ванны г-образный 180*80	хром	1800x800	37
3750011	Карниз для ванны г-образный 180*90	хром	1800x900	38
3750012	Карниз для ванны дуга 160*100	хром	1600x1000	35
3750026	Карниз для ванны дуга 170*100	хром	1700x1000	35
3750023	Карниз для ванны дуга 170*110	хром	1700x1100	36
3750013	Карниз для ванны дуга 130*130	хром	1300x1300	32
3750014	Карниз для ванны дуга 140*140	хром	1400x1400	34
3750015	Карниз для ванны дуга 150*150	хром	1500x1500	36
3750016	Карниз для ванны дуга 120*120	хром	1200x1200	31
3750017	Карниз для ванны дуга 150*950	хром	1500x950	33
3750018	Карниз дуга 80*80	хром	800x800	27
3750019	Карниз дуга 90*90	хром	900x900	28

Универсальные ножки для прямоугольных ванн

Артикул	Наименование	Цвет	Размер	РРЦ €
4100020	Каркас MINI 70 STRING, TAMIA	черный	620 мм	15

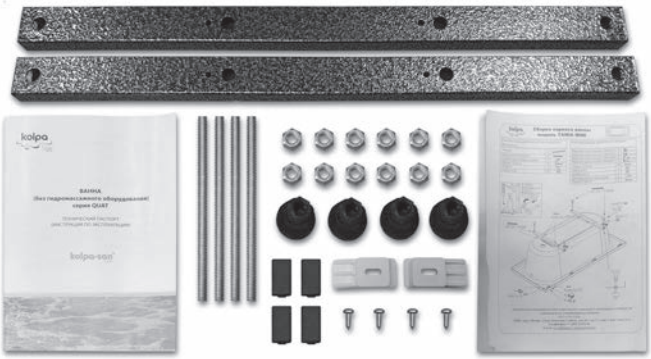

kolpa·san® by KOLPA

QUAT

Ванны торговой марки **kolpa-san** изготавливаются только из 100% акрилового листа.

Все ванны комплектуются только оригинальным гидромассажным оборудованием koller, чей опыт производства насчитывает более чем 30 лет.

Гарантия на ванны **kolpa-san** – 10 лет, гарантия на гидромассаж гидроммассажное оборудование – 2 года.

KOLLER INTERNATIONAL GROUP

Пневматическое управление (комби - кнопка) с регулятором подачи воздуха в гидросистему

Аэромассажная форсунка.

Гидрмассажная форсунка.

Форсунка MICRO-JET

Ножной массаж 2 форсунки MICRO-JET

Спинной массаж 4 форсунки MICRO-JET

kolpa·san® by KOLPA

kolpa Since 1978

Представительство в России
ООО «СЛО-САН»
МЦ «ROOMER» ст. м. Автозаводская
115280, г. Москва,
ул. Ленинская Слобода, д. 26, стр. 17

Тел./Факс:
+8 800 500 56 83
+7 495 215 56 83
info@kolpa.su
www.kolpa.si
www.kolpa-san.ru