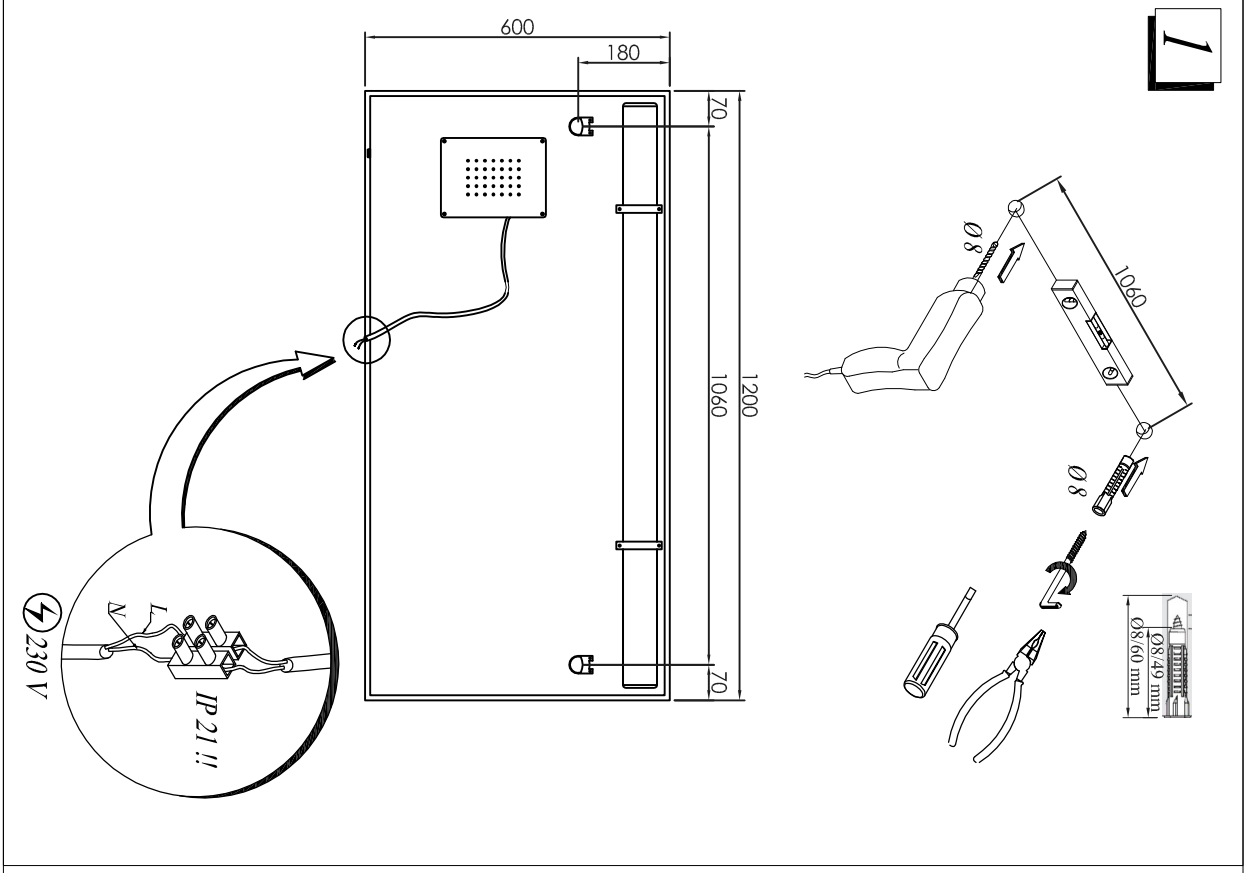
1
1060
Ø 8
Ø 8
Ø8,49 mm
Ø8,60 mm
600
180
70
1060
1200
70
230 V
N
L
IP 21 !!